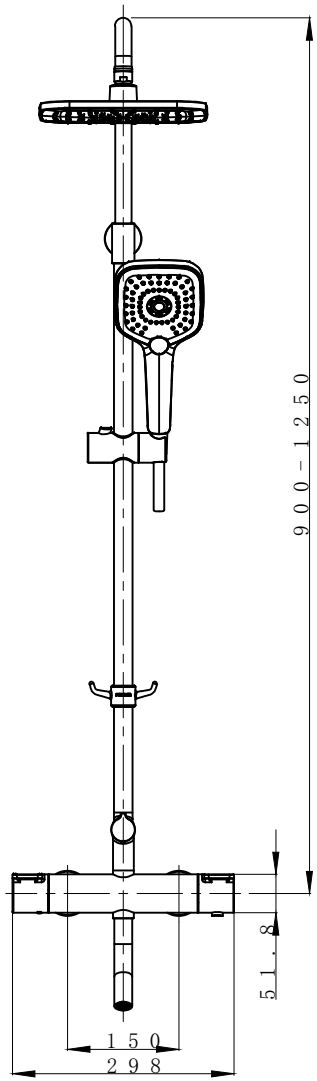

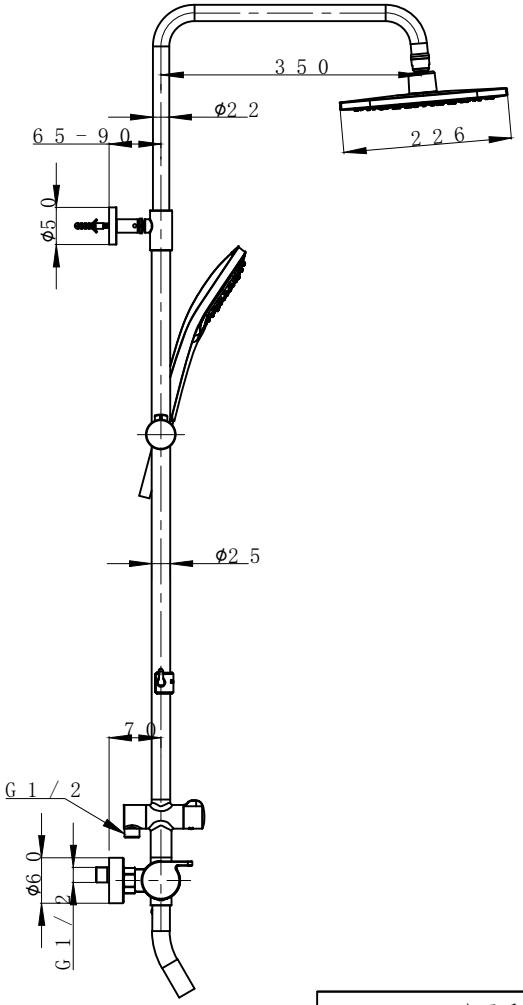

* --- 表示重要尺寸		未注尺寸公差按下表		
基本尺寸	0-6	6-30	30-120	120-400
公差值	±0.10	±0.20	±0.30	±0.50
1:10 X1	g	dm²	CP	

						设计	刘迎强	标准化		产品名称	双把恒温挂墙明杆三功能淋浴龙头线图	比例	版次	净重量	电镀面积	表面处理
						校对		审核				自制	外协	外购	佛山市法思洁具有限公司 FOSHAN CITY FA SANITARY WARE C	
标记	处数	更改文件号	更改内容	更改人	更改日期	工艺		核准		产品型号	F2H9056C●					